LUNA 126 star E

Artikel-Nr.: 1260901

theben
energy saving comfort

Zeit- und Lichtsteuerung
Dämmerungsschalter

Funktionsbeschreibung

- Dämmerungsschalter mit integriertem Lichtsensor
- Fixe Ein- und Ausschaltverzögerung
- zur Vermeidung von Fehlschaltungen durch Blitze, Autoscheinwerfer usw.
- Adapterplatte LUNAstar im Lieferumfang
- Kabelzuführung rückseitig und von unten möglich
- Deckel mit Einrastfunktion beim Öffnen zur komfortablen Installation des Gerätes
- Unverlierbare Schrauben
- Großer Klemmenraum
- Helligkeitswert-Einstellung ohne Öffnen des Gerätes von außen möglich
- Großer Lichteinfallwinkel (ca. 180 Grad)

Technische Daten

	LUNA 126 star E
Betriebsspannung	230 V AC
Frequenz	50 – 60 Hz
Anzahl Kanäle	1
Stand-by Leistung	~0,6 W
Einstellbereich Helligkeit	2 – 200 lx
Einschaltverzögerung	20 s
Ausschaltverzögerung	80 s
Kontaktart	Schließer
Schaltausgang	Nicht potenzialfrei (230 V)
Montageart	Wandmontage oder Mastbefestigung

	LUNA 126 star E
Anschlussart	Schraubklemmen
Schaltleistung	16 A bei 230 V AC, cos φ = 1, 10 AX bei 230 V AC, cos φ = 0,3
Glüh-/Halogenlampenlast	2300 W
Halogenlampenlast	2300 W
Leuchtstofflampenlast (EVG)	350 W
LED-Lampe < 2 W	30 W
LED-Lampe 2-8 W	350 W
LED-Lampe > 8 W	350 W
Gehäuse- und Isolationsmaterial	Hochtemperaturbeständige, selbsterlöschende Thermoplaste

LUNA 126 star E

Artikel-Nr.: 1260901

Technische Daten

	LUNA 126 star E
Umgebungstemperatur	-35°C ... 55°C
Schutzart	IP 55
Schutzklasse	II

Anschlussbilder

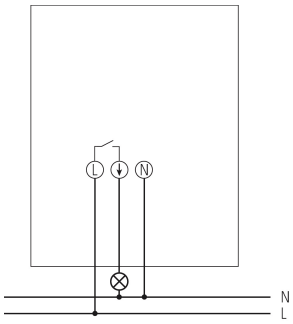

LUNA 126 star E

Artikel-Nr.: 1260901

Maßbilder

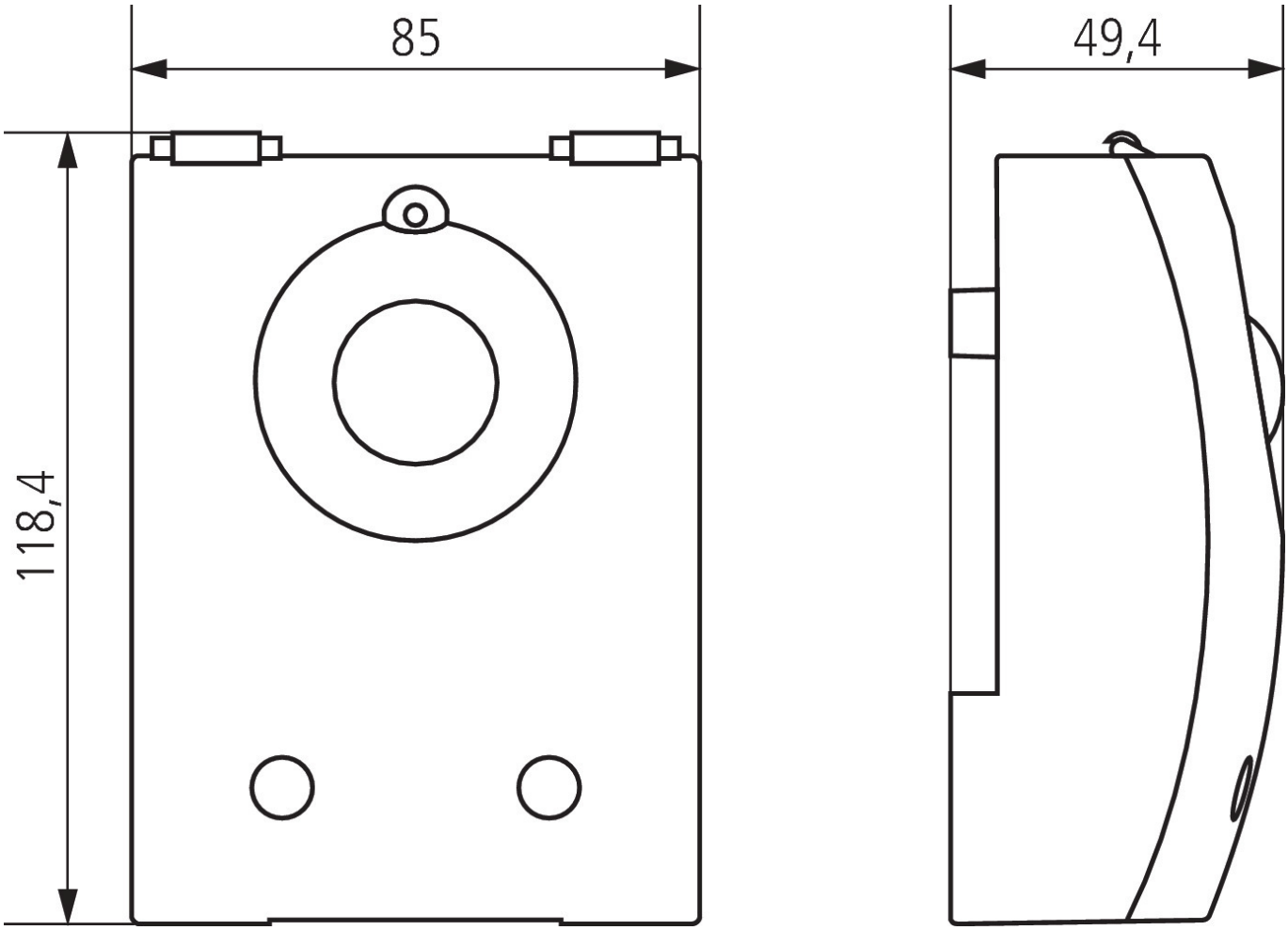

Zubehör

Adapterplatte LUNA star
Artikel-Nr.: 9070486

LUNA star Adapter Mastbefestigung
Artikel-Nr.: 9070793